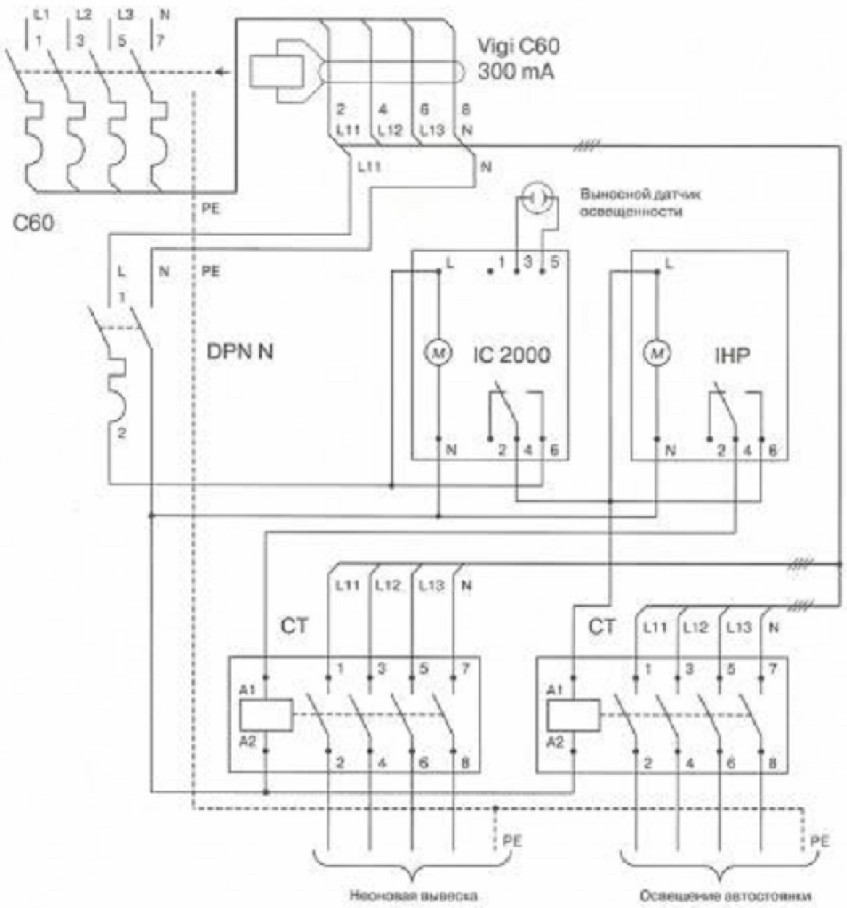

C60 – автоматический выключатель

Vigi C60 – дифференциальный модуль для выключателя C60

IC 2000 – сумеречный выключатель

IHP – программируемое реле времени

CT – контактор

DPN – дифференциальный автоматический выключатель